(7) 県内交通案内

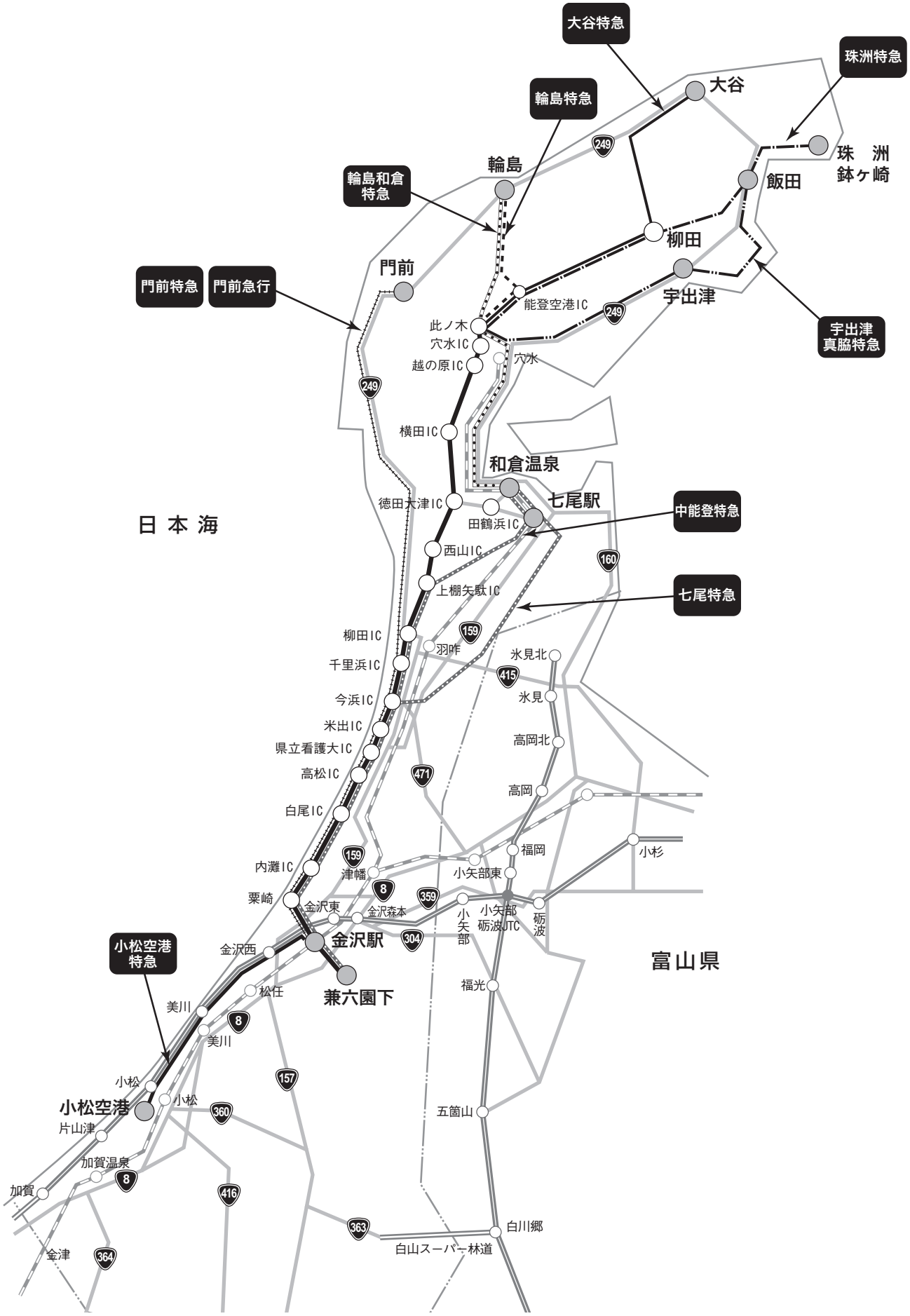
大谷特急
珠洲特急
輪島特急
輪島和倉特急
門前特急
門前急行
宇出津真脇特急
中能登特急
七尾特急
小松空港特急
大谷
珠洲鉢ヶ崎
飯田
輪島
柳田
門前
宇出津
能登空港IC
此ノ木
穴水IC
越の原IC
穴水
横田IC
和倉温泉
七尾駅
徳田大津IC
田鶴浜IC
西山IC
上棚矢駄IC
柳田IC
羽咋
千里浜IC
今浜IC
米出IC
県立看護大IC
高松IC
白尾IC
内灘IC
粟崎
津幡
金沢東
金沢森本
金沢駅
金沢西
兼六園下
松任
美川
小松
小松空港
片山津
加賀温泉
加賀
金津
氷見北
氷見
高岡北
高岡
福岡
小杉
小矢部東
小矢部
小矢部砺波JTC
砺波
福光
五箇山
白川郷
白山スーパー林道
日本海
富山県
249
160
159
415
471
8
359
304
157
360
416
363
364

運行系統図

問い合わせ先：北陸鉄道株式会社　TEL（076）237-5115（8:00～19:00）

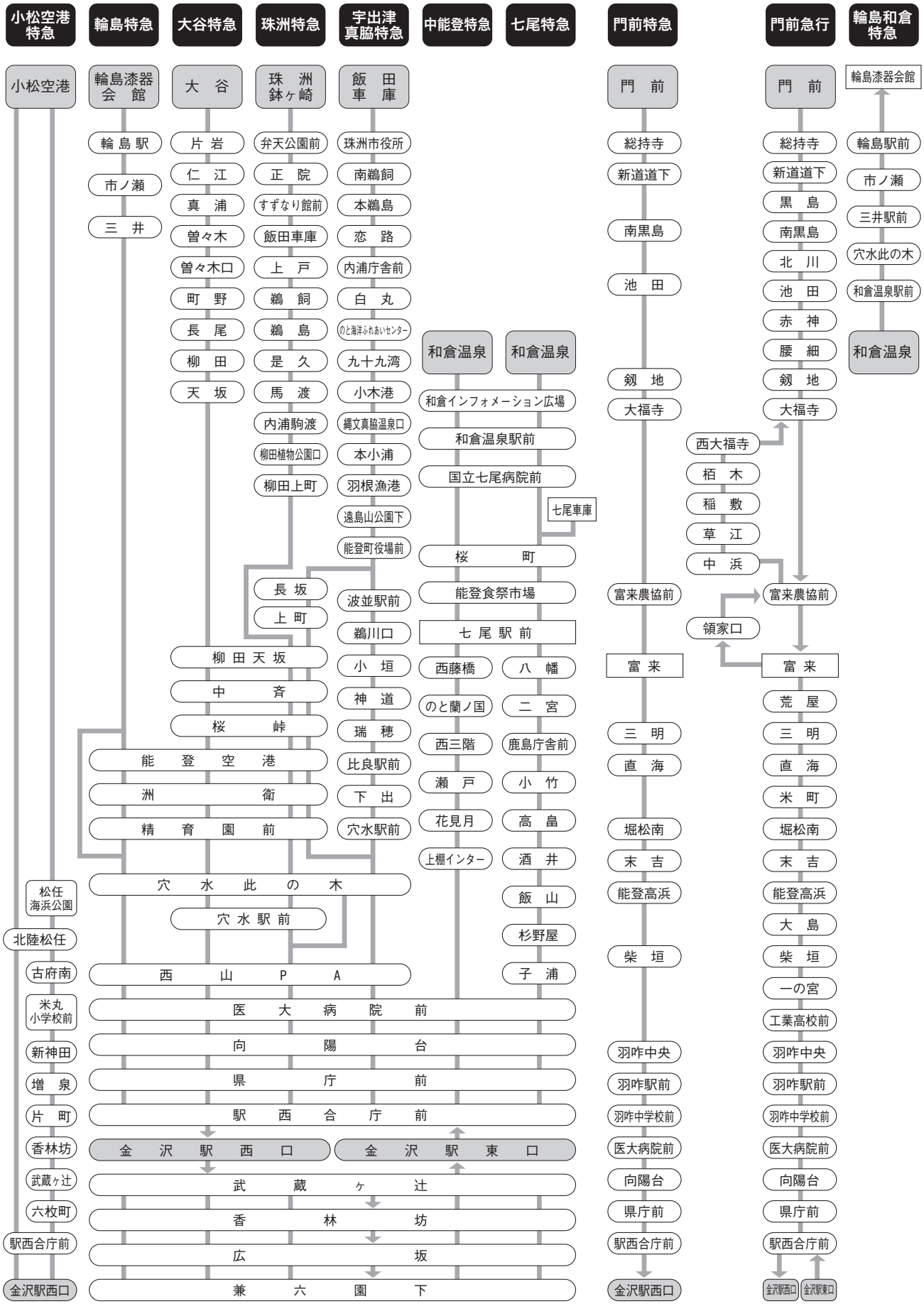

平成22年7月1日現在